BIKEPORT L - A - 180

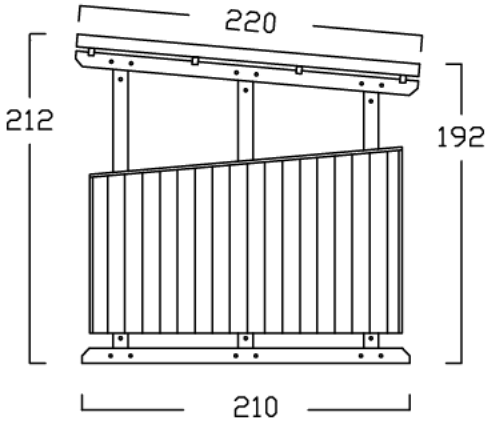

ANSICHT: RECHTE SEITENWAND

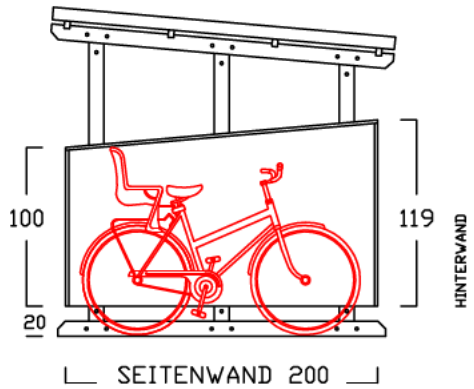

4 BIS 5 RÄDER

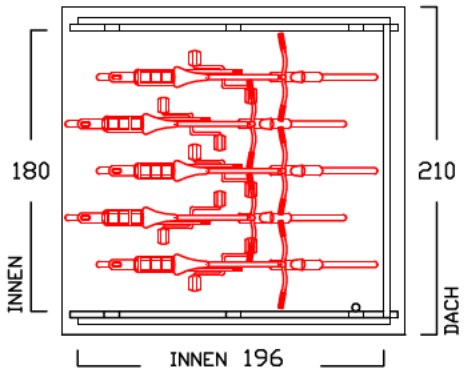

ANSICHT: VON OBEN

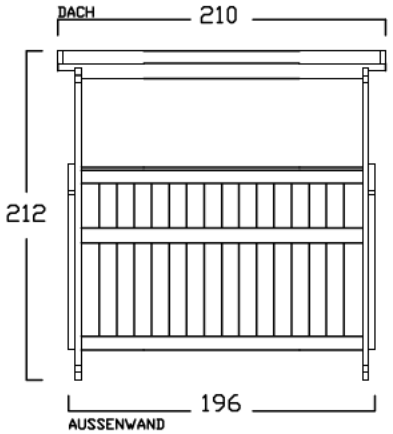

ANSICHT: EINFAHRT