BIKEPORT L - A - 240

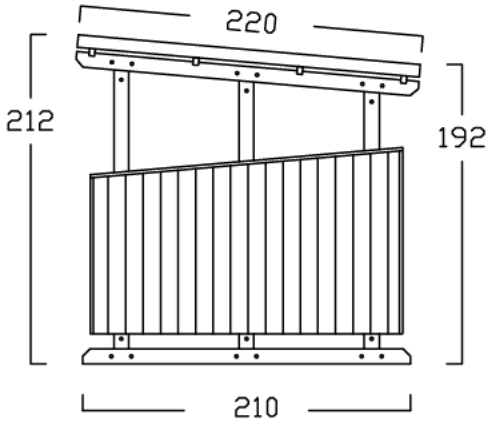

ANSICHT: RECHTE SEITENWAND

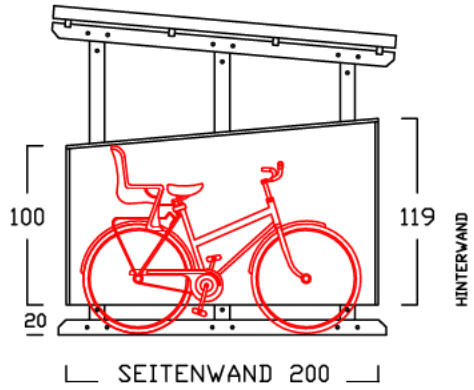

6 BIS 7 RÄDER

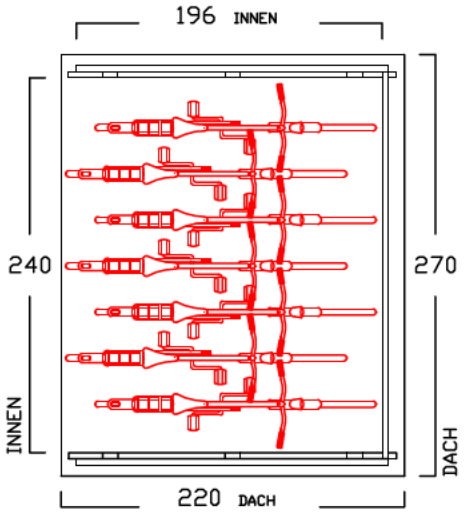

ANSICHT: VON OBEN

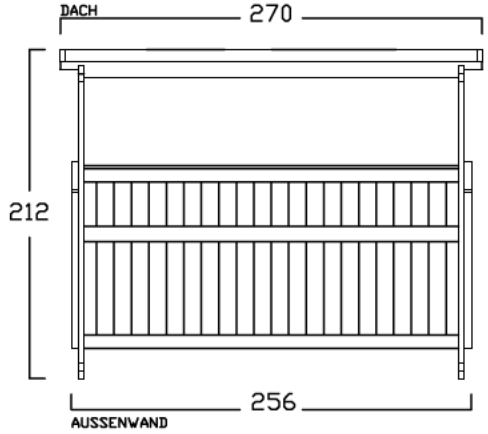

ANSICHT: EINFAHRT