BIKEPORT L - D - 140

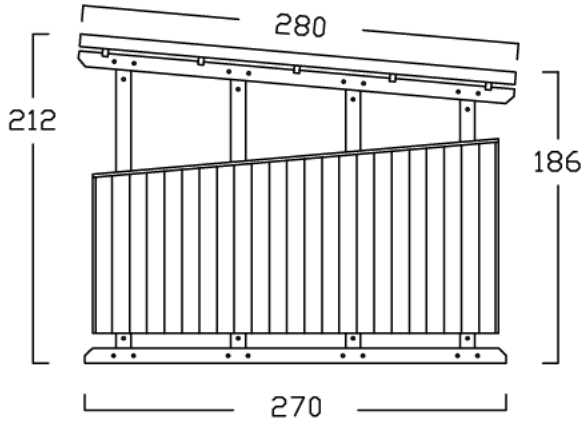

ANSICHT: RECHTE SEITENWAND

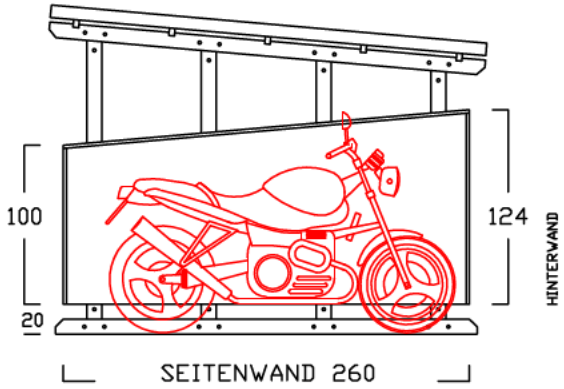

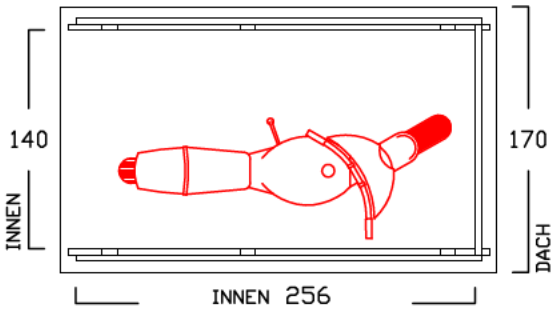

ANSICHT: VON OBEN

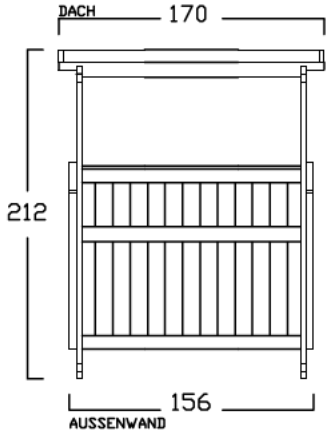

ANSICHT: EINFAHRT