# BIKEPORT L - D - 160

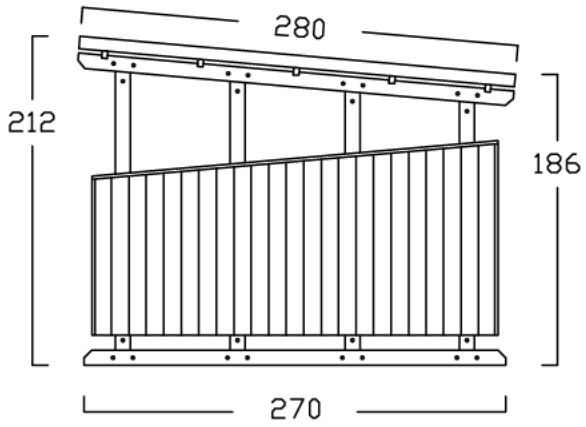


ANSICHT: RECHTE SEITENWAND

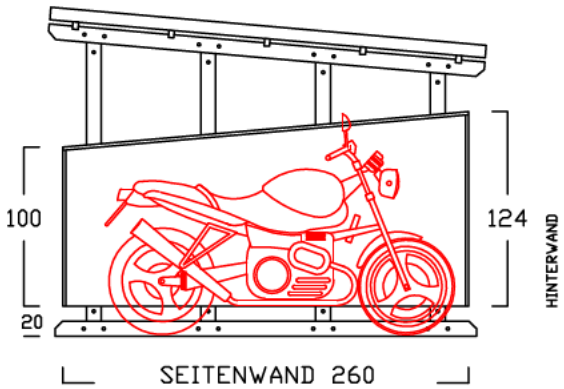


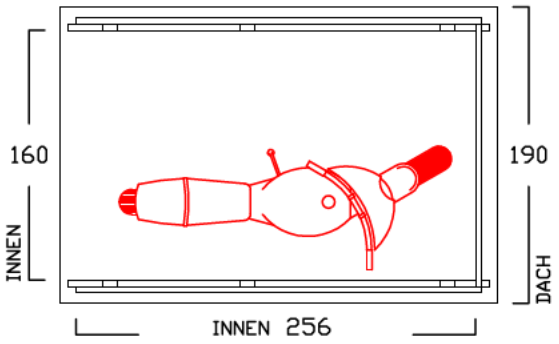


ANSICHT: VON OBEN

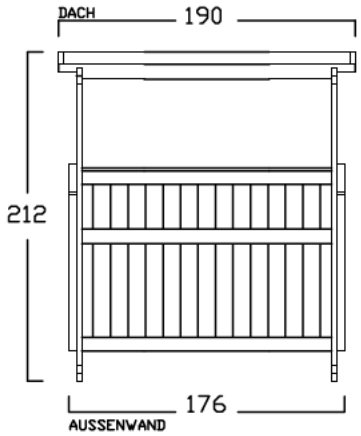


ANSICHT: EINFAHRT