ZWEIRADGARAGE TYP - B - 160

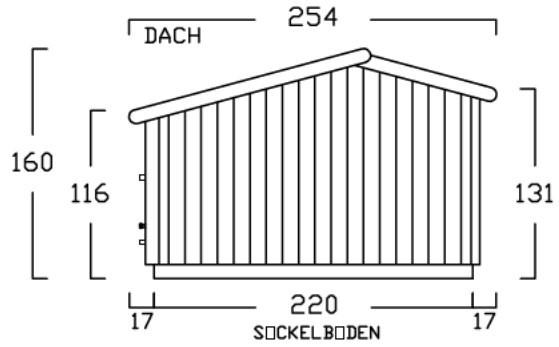

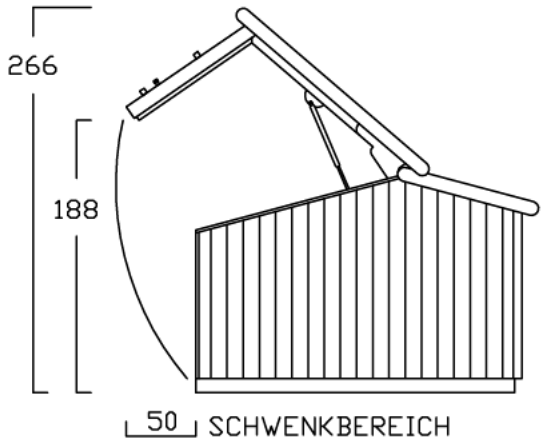

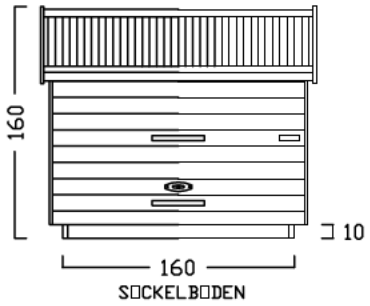

INNENMASS RASTER 20 cm

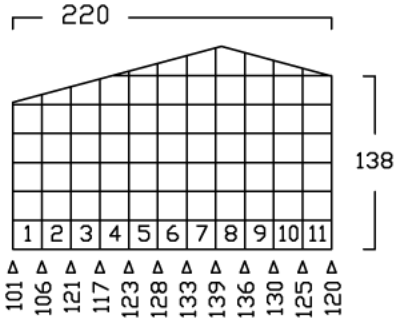

15 GRAD DACHNEIGUNG

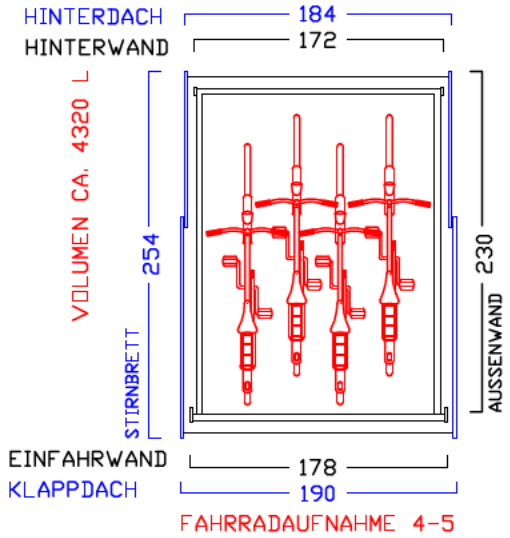

FAHRRAD MIT
LENKERHÖHE 110 cm

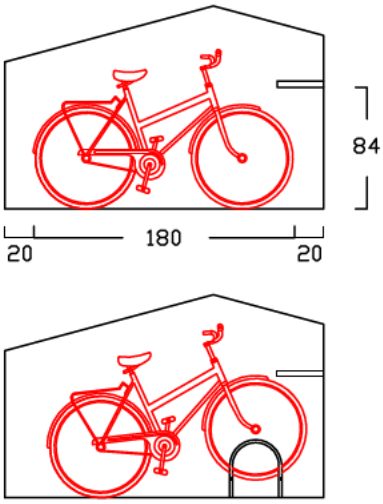

BODENPARKER RUND (HOCH)